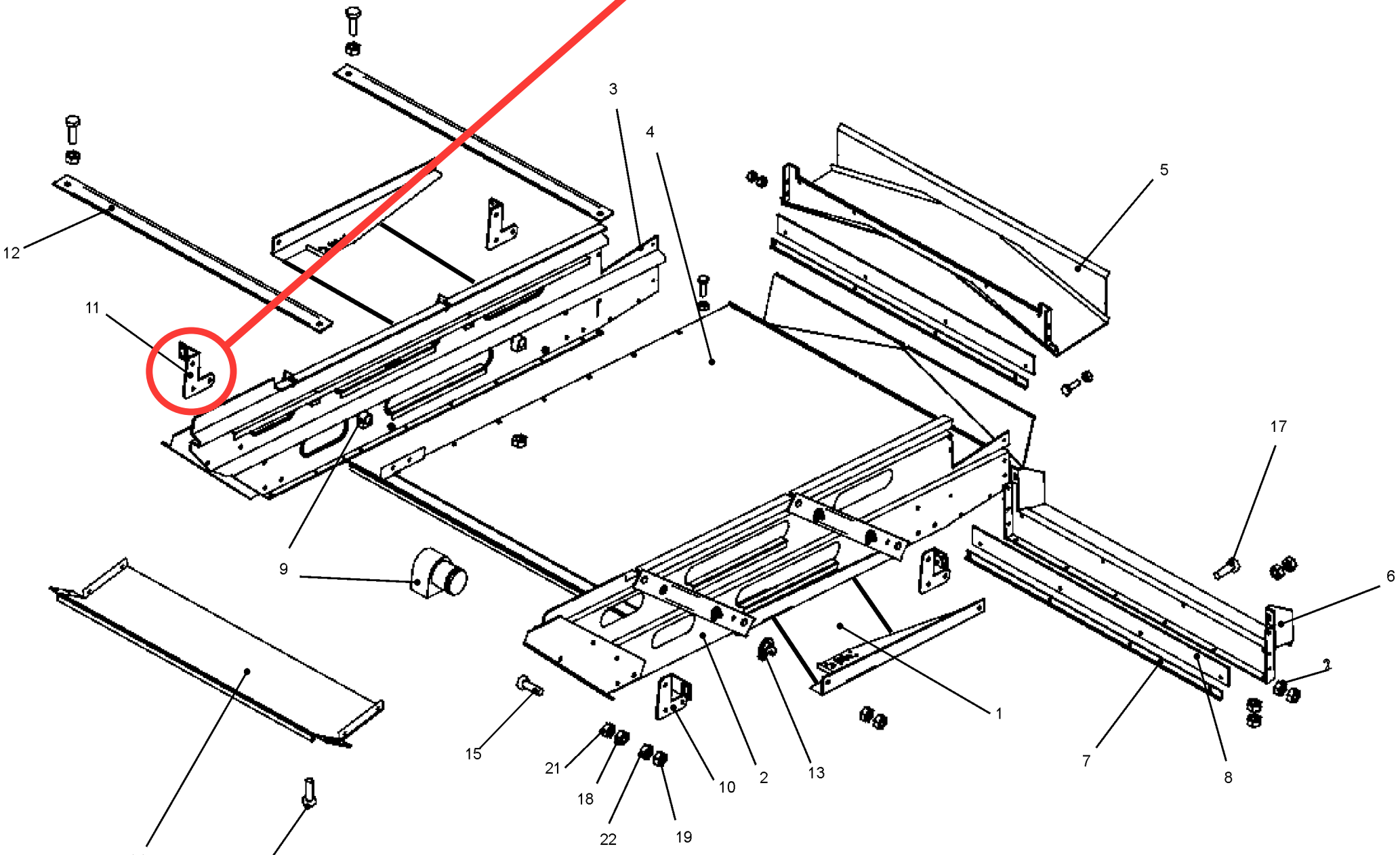ОВБ 4475 Кронштейн